NEW

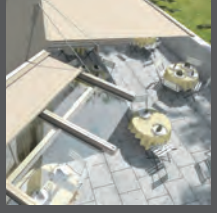





www.stobag.com

Sonnen- und Wetterschutzlösungen

Protection solaire et contre les intempéries





ARDON

Revolutionäres Glasvordach mit überragender Beschattung!

Un avant-toit révolutionnaire offrant un excellent ombrage!

Das einzigartige Glasvordach ARDON GP2600 mit integrierter Teleskop-Markise schützt – ganz ohne störende Frontstützen – zuverlässig vor Sonne, Regen und Schnee.

L'avant-toit unique ARDON GP2600 avec store télescopique intégré protège efficacement du soleil, de la pluie et de la neige – sans montant frontal encombrant.

ARDON GP2600

50 YEARS 1964 – 2014

STOBAG

Premium Swiss Quality



Atmosphäre: Die dimmbare LED-Beleuchtung sorgt für ein stimmungsvolles Ambiente am Abend.
Ambiance: l'éclairage LED modulable assure une ambiance stylée en soirée.

Vielfältig einsetzbar – mehrfacher Nutzen
Polyvalence – avantages multiples

Als ganzjähriger Allwetterschutz eignet sich das Glasvordachsystem ARDON GP2600 hervorragend für Terrassen, Schaufenster oder Vorplätze. Egal ob privat, in der Aussengastronomie oder als feste, transparente Überdachung von Ladenpassagen, das Glasvordach ARDON GP2600 ist vielseitig einsetzbar.

Die robuste Dachverglasung spendet Unterschlupf bei Niederschlag. Das natürliche Tageslicht im Innenraum bleibt dabei erhalten. An heissen Tagen sorgt die integrierte, über die Glasflächen herausragende textile Beschattung für kühlen, grossflächigen Schatten.

Das ARDON Glasvordach verkörpert eine neue Generation von multifunktionellem Sonnen- und Wetterschutz für höchste Ansprüche.

Offrant une protection contre toutes les conditions climatiques tout au long de l'année, le système d'avant-toit ARDON GP2600 est idéal pour les terrasses, les vitrines et les façades. L'avant-toit ARDON GP2600 est polyvalent et a autant sa place chez le particulier que dans la restauration extérieure ou comme protection transparente de galeries commerciales.

Le vitrage robuste offre un refuge en cas de précipitations sans réduire la lumière naturelle à l'intérieur. Les jours de fortes chaleurs, le store textile intégré surplombant l'avant-toit dispense une ombre fraîche et généreuse.

L'avant-toit ARDON incarne une nouvelle génération de protection multifonction contre le soleil et les intempéries satisfaisant aux attentes les plus exigeantes.

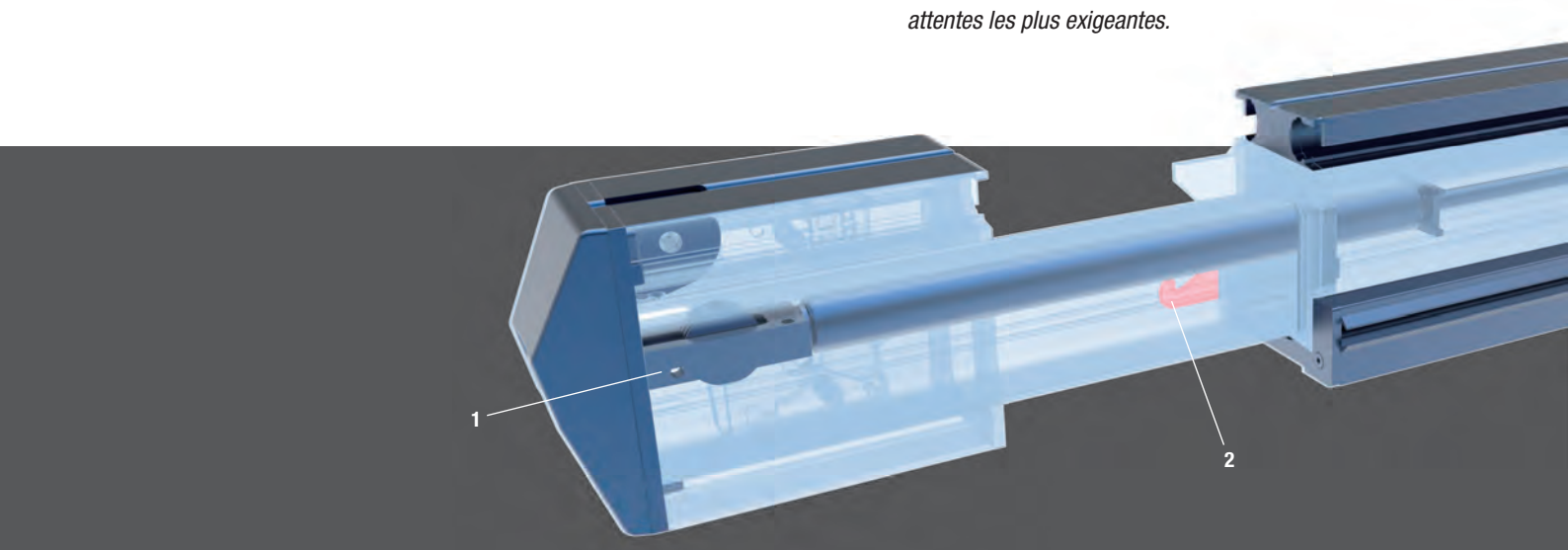



Hybride Lösung: Raffinierte Verschmelzung von Sonnen- und Regenschutz.
Solution hybride: fusion raffinée de la protection contre le soleil et les intempéries.

Technik und Design clever kombiniert
Association astucieuse de la technique et du design

Der patentierte Teleskop-Ausstossmechanismus sorgt beim ARDON GP2600 auf Knopfdruck für grossflächigen Sonnenschutz mit bis zu 325 cm Ausladung. Bei schlechtem Wetter schützen die robusten Glaselemente (VSG) zuverlässig vor Regen oder Schneelasten bis 300 kg / m².

Dank verschiedenen Befestigungsoptionen mit filigranen Zugstangen oder alternativ durch seitliche Winkelkonsolen direkt an der Fassade fallen störende Frontstützen weg.

Hochwertige Komponenten aus pulverbeschichtetem Aluminium, Verbundsicherheitsglas und Hightech-Textilgewebe garantieren eine lange Lebensdauer.

Le mécanisme d'éjection télescopique breveté assure à l'ARDON GP2600 une protection solaire de grande dimension jusqu'à 325 cm d'avancée sur simple pression d'un bouton. En cas de mauvais temps, les éléments vitrés robustes en verre de sécurité feuilleté protègent efficacement contre la pluie ou la neige jusqu'à une charge de 300 kg / m².

Les différentes options de fixation avec barres de traction fines ou par consoles latérales directement fixées contre la façade permettent de faire l'impasse sur les supports frontaux encombrants.

Des éléments de qualité en aluminium thermolaqué, verre de sécurité et textile de qualité garantissent une longue durée de vie.

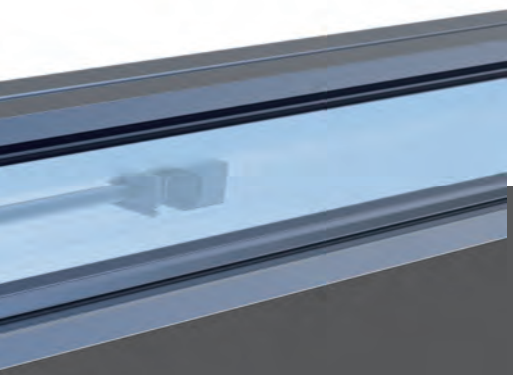

Erklärungen Querschnitt /
Explication coupe transversale:

1 Ausstosselement
élément d'éjection

2 Verriegelungsmechanismus
Mécanisme de verrouillage

STOBAG
Premium Swiss Quality

Glasvordach mit integrierter Beschattung und komfortablen Optionen

Avant-toit avec ombrage intégré et options de confort

Das ARDON Glasvordach lässt den Lebens- und Arbeitsraum auch bei schlechtem Wetter mit natürlichem Tageslicht durchfluten. Bei Sonne und Hitze hingegen bietet die integrierte Teleskop-Beschattung effektiven UV- und Wärmeschutz.

Zahlreiche Optionen wie energiesparende LED-Beleuchtung, Entwässerung oder eine komfortable Steuerautomatik lassen sich elegant integrieren.

Avec l'avant-toit ARDON, la lumière naturelle continue à inonder les pièces de vie ou de travail même en cas de mauvais temps. Lors des journées ensoleillées ou caniculaires, par contre, l'ombrage télescopique intégré protège efficacement contre les UV et la chaleur.

De nombreuses options telles que l'éclairage économique LED, l'évacuation de l'eau ou la commande automatique pratique s'intègrent élégamment.

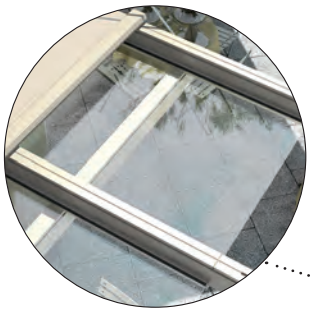

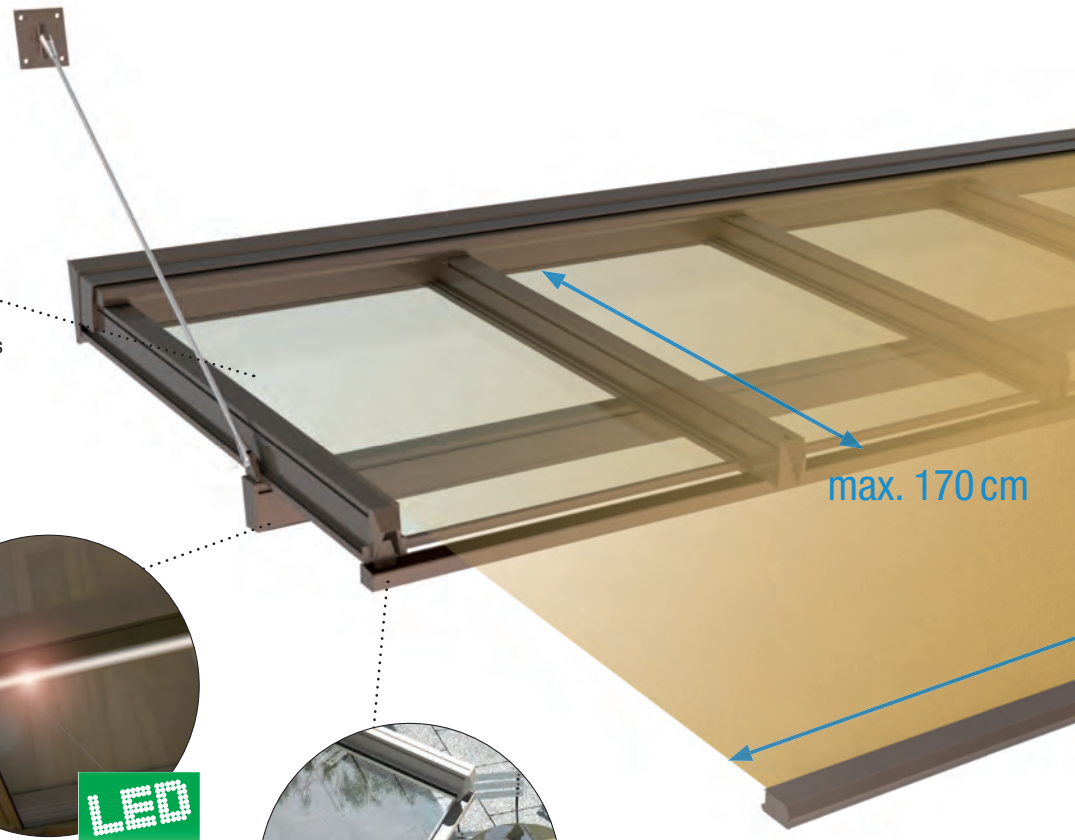

Dachverglasung: Das Verbundsicherheitsglas in einer Stärke von 10 mm hält Regen und Schnee fern.

Verrière: *le verre de sécurité d'une épaisseur de 10 mm protège de la pluie et de la neige.*

Stimmungsvolle Beleuchtung: Die dimmbaren, stromsparenden LED-Lampen lassen sich optional im Querbalken integrieren.

Eclairage d'ambiance: *les lampes LED modulables et économiques s'intègrent dans les profils transversaux (option).*

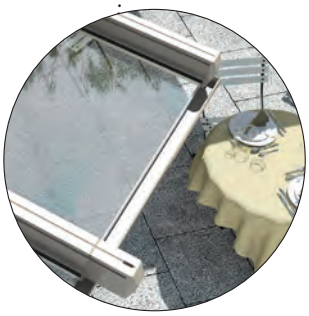

Kanalisierte Entwässerung: Ist auf Wunsch im Frontbereich integrierbar.

Ecoulement d'eau canalisé: *s'intègre à l'avant sur demande.*

Premium standards

ALU — Formsichere und korrosionsbeständige Aluminiumkonstruktion
construction en aluminium stable et résistant à la corrosion

POWDER COATING — Umweltfreundliches Pulverbeschichtungsverfahren
thermolaquage respectueux de l'environnement

CLASSIC COLOURS — Diverse Standard-Gestellfarben
Armatures disponibles en différentes couleurs standard

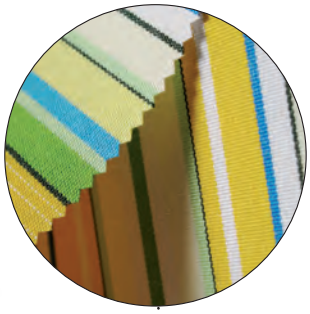

Integrierte Beschattung: Das robuste Hightech-Qualitätsgewebe bietet maximalen Schutz vor UV-Strahlung und Wärme.

Ombrage intégré: *le tissu de qualité high-tech robuste offre une protection maximale contre les rayons UV et la chaleur.*

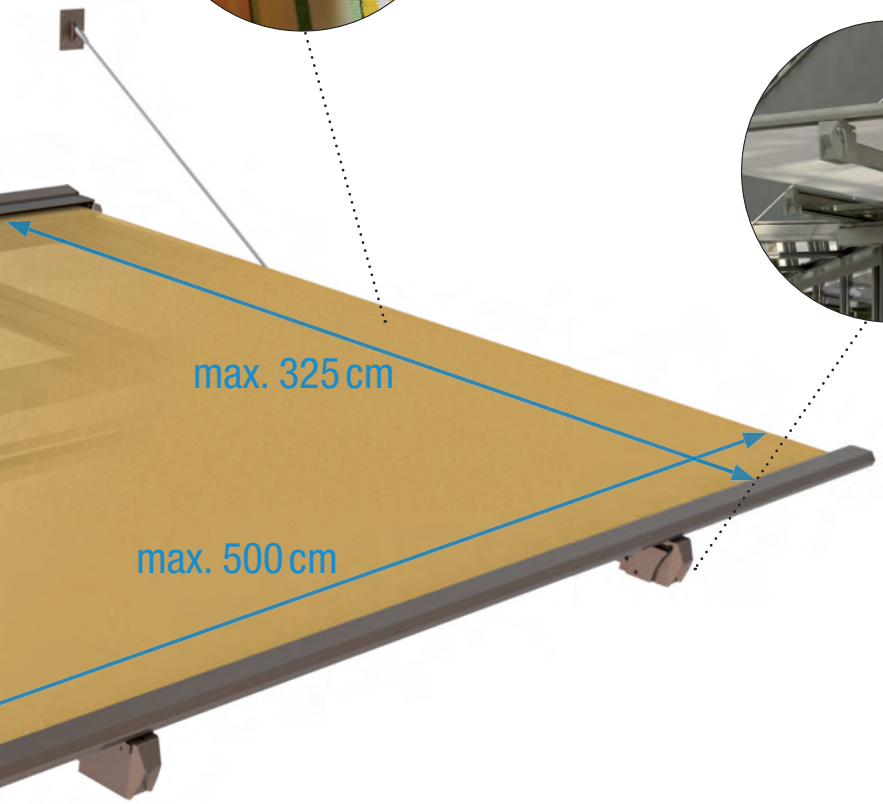



Patentierte Technik: Der Teleskop-Ausstossmechanismus sorgt für eine überragende Beschattung mit grosser Ausladung.

Technologie brevetée: *le mécanisme d'éjection télescopique assure un excellent ombrage avec une grande avancée.*



Der **serienmässige Elektroantrieb** der Dachbeschattung lässt sich komfortabel und sicher bedienen – auch mit optionalen Steuersystemen.

*La **commande électrique de série** de l'ombrage de toit est pratique et sûre – également disponible avec des systèmes de commande en option.*



Nahtloser Anschluss: Das durchgehende Wandanschlussprofil ermöglicht eine einfache und zeitsparende Montage.

Raccord en une pièce: *le profil de raccord mural intégral permet un montage simple et rapide.*



Befestigungstechnik: Das Glasvordach kann mittels filigranem Zugstangensystem oder Winkelkonsolen an der Fassade montiert werden.

Technique de fixation: *l'avant-toit peut être installé à l'aide d'un système de fines barres de traction ou de consoles murales fixées contre la façade.*

STOBAG
Premium Swiss Quality



Vielseitig nutzbar: Für den Kaffee zwischendurch oder als Open Air Fumoir.
Polyvalence: pour la pause café ou en tant que fumoir extérieur.

Mehr Nutzungsfläche, mehr Umsatz

Augmentation de la surface d'exploitation, augmentation du chiffre d'affaires

Die Fläche unter dem ARDON Glasvordach ist barrierefrei und kann ideal als zusätzlicher Bewirtungs- oder Verkaufsraum genutzt werden. Auf öffentlichen Plätzen oder in Ladenstrassen überzeugt das System als moderne und robuste Überdachung und lädt zum Verweilen ein.

La surface sous l'avant-toit ARDON n'a pas de barrière et peut donc être utilisée idéalement comme surface d'exploitation ou commerciale. Dans les endroits publics ou dans les rues commerçantes, le système séduit en tant que protection moderne et robuste invitant à la flânerie.

Dank der Beschattung bleibt die Fensterfront vor Sonne und Hitze geschützt. Weder Kunden, Mitarbeiter noch Verkaufsware sind der direkten Sonneneinstrahlung ausgesetzt. Die Beschattung wirkt sich positiv auf das Raumklima, die Lichtregulierung und die Qualität der Verkaufsgüter aus (kein Ausbleichen der Farben, kein Verderben von Lebensmitteln etc.).

Grâce à l'ombrage, la façade vitrée reste protégée du soleil et de la chaleur, évitant aux clients, aux collaborateurs ou à la marchandise d'être exposés aux rayons directs du soleil. Le store influence positivement le climat dans la pièce, la régulation de la lumière et la qualité des produits vendus (pas de décoloration des articles, pas de pourriture des denrées alimentaires, etc.).









Das Glasvordachsystem ARDON ermöglicht eine harmonische Integration in neue oder bestehende Fassaden.
Le système d'avant-toit ARDON permet une intégration harmonieuse sur les nouvelles façades ou les façades existantes.

Inspirierende Farbenvielfalt
Choix de couleurs évocateur

Die Farbauswahl eines Markisentuches beeinflusst das Spiel von Licht und Schatten genauso wie die Wahrnehmung der Umgebung.

Le choix du coloris d'une toile de store influence le jeu des ombres et de la lumière, tout comme la perception de l'environnement.

Geprüfte Markisenstoffe
Die hochwertigen Markenacryltücher aus der STOBAG Collection bieten bis zu 100 % UV-Schutz. Für das Glasvordach ARDON eignen sich besonders die Tücher aus dem BRILLIANT- und REFLECT-Sortiment.

Toiles de store brevetées
Les toiles de store acrylique de qualité de la collection STOBAG offrent jusqu'à 100 % de protection contre les UV. Les toiles de la gamme BRILLIANT et REFLECT sont idéales avec l'avant-toit ARDON.

Veredelte Aluminiumoberflächen
Auch für die pulverbeschichteten Gestellteile steht ein riesiges Spektrum an Farben (RAL und NCS) zur Verfügung. In Bezug Farbabstimmung und Integration in die Architektur und Umgebung bieten sich so vielfältige Möglichkeiten.

Surfaces d'aluminium nobles
Il y a également un immense spectre de couleurs à disposition (RAL et NCS) pour les parties de châssis thermolaquées. En matière de combinaison des couleurs et d'intégration dans l'architecture et l'environnement, les possibilités sont ainsi nombreuses.



Verlangen Sie die STOBAG-Farbkollektionen beim Fachpartner in Ihrer Nähe.
Demandez les collections de coloris STOBAG auprès du revendeur spécialisé de votre région.

STOBAG
Premium Swiss Quality

ARDON GP2600

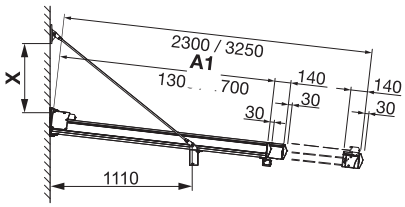

Seitenansicht mit Zugstange
Vue latérale avec barres de traction

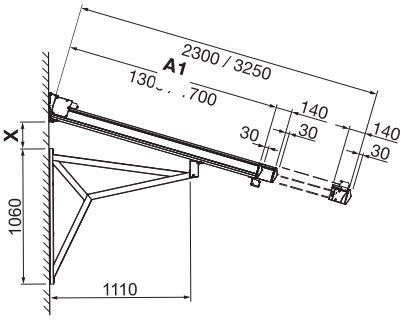

Seitenansicht mit Winkelkonsole
Vue latérale avec console

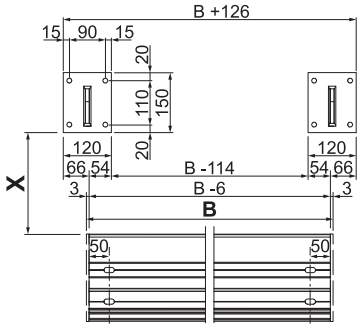

B = Totalbreite / *largeur totale*
X = variable Höhe zwischen Wandanschlussprofil und Zugstange
hauteur variable entre le profil de raccord mural et la barre de traction

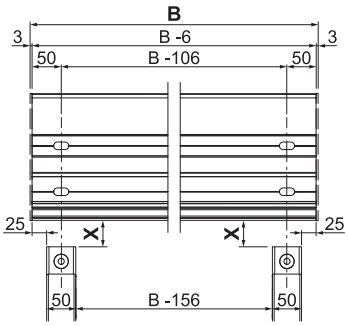

B = Totalbreite / *largeur totale*
X = variable Höhe zwischen Wandanschlussprofil und Winkelkonsole / *hauteur variable entre le profil de raccord mural et la console murale*





min. 150 cm max. 500 cm		130 / **230** cm 170 / **325** cm	Glas / **Beschattung** *Vitrage* / ***Ombrage***
4°	5° – 20°		Wandmontage / *Montage mural*

class 3
beaufort 6
EN 13561

Die wichtigsten Vorteile

- **Integrierte überragende Beschattung**
- **Keine störenden Frontstützen**
- **Robuste Dachverglasung (10 mm VSG)**
- **Schneelastgeprüft bis 300 kg / m²**
- **Langlebiges High-Tech-Markisengewebe**
- **Patentierter Teleskop-Ausstossmechanismus**
- **Serienmässiger Elektroantrieb**
- **LED-Beleuchtung integrierbar**
- **Diverse Montagemöglichkeiten**
- **Optionales Wasserablaufsystem**
- **Korrosionsbeständige Aluminiumkonstruktion**
- **Einfache, zeitsparende Montage**
- **Ganzjähriger Allwetterschutz**
- **Grosse Farbauswahl**

Les principaux avantages

- ***Excellent ombrage intégré***
- ***Pas de support frontal encombrant***
- ***Vitrage robuste (verre de sécurité 10 mm)***
- ***Résistant à une charge de neige jusqu'à 300 kg / m²***
- ***Tissu de store high-tech durable***
- ***Mécanisme d'éjection télescopique breveté***
- ***Commande électrique de série***
- ***Eclairage LED intégrable***
- ***Diverses possibilités de montage***
- ***Système d'écoulement d'eau en option***
- ***Construction en aluminium inoxydable***
- ***Montage simple et rapide***
- ***Protection contre toutes les conditions climatiques pendant les 4 saisons***
- ***Grand choix de coloris***

Ihr STOBAG Fachpartner berät Sie gerne – jetzt finden unter:
Votre partenaire spécialisé STOBAG vous conseille avec plaisir – vous le trouverez sous:
www.stobag.com

5 Jahre Garantie * Warranty * Garanzia
Years Ans Anni

STOBAG AG
STOBAG International
Pilatusring 1
5630 Muri
Switzerland

Phone +41 (0)56 675 48 00
Fax +41 (0)56 675 48 01
export@stobag.com
www.stobag.com

STOBAG AG
STOBAG Schweiz
Pilatusring 1
5630 Muri
Switzerland

Tel. +41 (0)56 675 42 00
Fax +41 (0)56 675 42 01
info@stobag.ch
www.stobag.ch

STOBAG SA
STOBAG Suisse
En Budron H / 18
1052 Le Mont-sur-Lausanne
Switzerland

Tél. +41 (0)21 651 42 90
Fax +41 (0)21 651 42 99
suisse-romande@stobag.ch
www.stobag.ch

STOBAG Österreich GmbH
Radlberger Hauptstrasse 100
3105 St. Pölten-Unterradlberg
Austria

Tel. +43 (0)2742 362 080
Fax +43 (0)2742 362 074
info@stobag.at
www.stobag.at

STOBAG Italia S.r.l.
Largo Perlar n. 12
37035 Verona
Italy

Tel. +39 045 620 00 66
Fax +39 045 620 00 82
info@stobag.it
www.stobag.it

STOBAG Benelux B.V.
Flevolaan 7, 1382 JX Weesp
Postbus 5253, 1380 GG Weesp
Netherlands

Tel. +31 (0)294 430 361
Fax +31 (0)294 430 678
sales@stobag.nl
www.stobag.nl

STOBAG do Brasil Ltda.
Rua Rafael Puchetti, 1.110
83020-330 São José dos Pinhais - PR
Brasil

Tel. +55 41 2105 9000
Fax +55 41 2105 9001
stobag@stobag.com.br
www.stobag.com.br

STOBAG North America Corp.
7401 Pacific Circle
Mississauga, Ontario L5T 2A4
Canada

Phone +1 905 564 6111
Fax +1 905 564 3512
northamerica@stobag.com
www.stobag.com

Art.# 255160 – 2015-05 – © STOBAG

Änderungen vorbehalten.
Sous réserve de changements.

Verkauf und Montage ausschliesslich über den Fachhandel.
Vente et installation exclusivement par l'intermédiaire de storistes spécialisés.

* Garantie-Registrierung erforderlich / *Enregistrement de la garantie nécessaire*

Hinweis: Je nach Land oder Region können technische Daten, Lieferumfang, Garantiebedingungen, Design und Verfügbarkeit von den Angaben in diesem Dokument abweichen.

Remarque: *selon le pays ou la région, les caractéristiques techniques, l'étendue de la livraison, les conditions de garantie, le design ainsi que la disponibilité peuvent différer des indications du présent document.*

50 YEARS 1964 – 2014

STOBAG
Premium Swiss Quality