

www.stobag.com

Sonnen- und Wetterschutzlösungen

Protections solaires et contre les intempéries





MELANO

Multifunktionelle Faltmarkise – auch für grosse Flächen

Pergola plissée multifonction – même en grandes dimensions

Die modulare MELANO Faltmarkise bietet bestens geschützten Aussenraum. Dank perfekt integrierten Komfortoptionen wird dieses formschöne Wetterschutzsystem zum Highlight auf der Terrasse.

La pergola plissée modulaire MELANO permet de créer une pièce extérieure bien protégée. Grâce aux options de confort parfaitement intégrées, cet élégant système de protection contre les intempéries devient la star de la terrasse.

MELANO TP7100 / ASTANO TR4110

STOBAG

Premium Swiss Quality



Komfortable Optionen: MELANO TP7100 mit I.S.L.A. Aluminium Systemboden, Seitenbeschattung und Schiebeverglasung.
Options confort: MELANO TP7100 avec I.S.L.A. plancher modulable, ombrage latéral et vitrage coulissant.





Anziehungspunkt der Extra-Klasse
Attrait de première classe

Ob mit geschlossener oder offener Dachbeschattung, das Faltmarkisensystem MELANO TP7100 mit seiner kubischen Form und den fliessenden Übergängen überzeugt nicht nur funktionell sondern auch optisch.

Vielfältige Optionen wie Senkrechtbeschattungen, Schiebeverglasung oder Beleuchtung, sowie unzählige Möglichkeiten von Tuch- und Farbkombinationen machen aus der MELANO Faltmarkise eine individuelle Erholungsinsel mit unverwechselbarem Charakter.

Que l'ombrage en toiture soit fermé ou ouvert, le système de pergola plissée MELANO TP7100 séduit non seulement par ses fonctions mais aussi par son allure avec sa forme cubique et ses transitions imperceptibles.

Les nombreuses options comme l'ombrage vertical, le vitrage coulissant ou l'éclairage ainsi que les possibilités infinies de combinaisons de toiles et de coloris font de la pergola plissée MELANO un îlot de détente individuel au caractère personnalisé.

Weitere Informationen zum I.S.L.A. Konzept finden Sie unter www.stobag.com

Pour de plus amples informations sur I.S.L.A. Vous trouverez le concept sur www.stobag.com





Die robusten Stützen der MELANO TP7100 ermöglichen frei stehende und gut geschützte Aussenplatzerweiterungen. In Kombination mit dem selbsttragenden I.S.L.A. Systemboden wird der Einsatzbereich nochmals erweitert.

Les montants robustes de MELANO TP7100 permettent des extensions extérieures autonomes et bien protégées. Son usage s'étend encore en combinaison avec le plancher modulable autoportant I.S.L.A.





Serienmässiger Elektroantrieb gesteuert mit Funkhandsender.
Commande électrique de série par émetteur manuel radio.

Perfekt integrierte Optionen
Options parfaitement intégrées

Die MELANO Faltmarkise verfügt über vielseitige, clever integrierte Komfortoptionen. So bieten Senkrechtbeschattungen optimalen Blick- und Blendschutz und verfügen, dank SIR-System*, über hohe Windstabilität. Während die variablen Schiebeverglasungen Wind und Regen abhalten, sorgt die stromsparende LED-Beleuchtung für ein stimmungsvolles Ambiente.

Die pulverbeschichtete Aluminiumkonstruktion ist korrosionsbeständig und sehr robust. Ein weiterer, wesentlicher Vorteil: Das modulare MELANO-System lässt sich zeitsparend aufbauen und auch später mit verschiedenen Optionen nachrüsten.

Le store plissé MELANO possède de nombreuses options confort bien intégrées. Les stores verticaux offrent ainsi une protection optimale contre les regards indiscrets et le soleil bas et affichent une belle stabilité au vent grâce au système SIR. Tandis que le vitrage coulissant variable protège contre le vent et la pluie, l'éclairage LED économique assure une ambiance stylée.*

La construction en aluminium thermo-laqué résiste à la corrosion et est très robuste. Autre avantage non négligeable: le système modulaire MELANO s'installe rapidement et peut être équipé ultérieurement d'options supplémentaires.

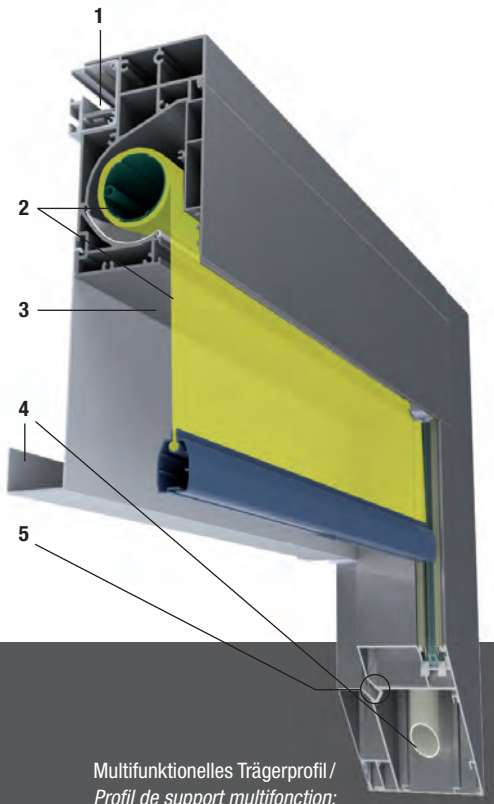

Multifunktionelles Trägerprofil /
Profil de support multifonction:

1 Führung Dachbeschattung / *guidage store de toit*
2 Integrierte Senkrechtmarkise / *store vertical intégré*
3 Aufnahme für Schiebeverglasung /
oge pour le vitrage coulissant
4 Wasserablauf / *tube d'écoulement d'eau*
5 Aufnahme LED-Beleuchtung /
emplacement pour l'éclairage LED



* SIR (Soft Integrated Retaining)-System:
Hohe Windstabilität durch innenliegende Tuchführung.

** système SIR (Soft Integrated Retaining): grande stabilité au vent grâce au guidage de toile intégré.*

STOBAG
Premium Swiss Quality



Der ASTANO TR4110 (MELANO TP7010) als stützenlose Beschattungsvariante zwischen zwei Fassaden.
Le store ASTANO TR4110 (MELANO TP7010) comme variante d'ombrage sans support entre deux façades.

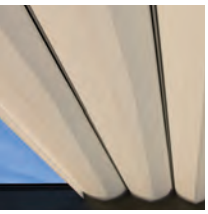



Mediterranes Flair im Aussenbereich
Allure méditerranéenne à l'extérieur

Die MELANO Faltmarkise erinnert an Urlaub im Süden. Gut geschützt verbringt man erholsame Stunden im kühlen Schatten. Und sollte es trotzdem einmal regnen, sorgt das RESISTANT-Gewebe für einen optimalen Wasserablauf und ungetrübten Freizeitgenuss.

In der Variante TR4110 kann der ASTANO (MELANO TP7010) auch ohne Stützen an ein Gebäude, in einem Innenhof oder an eine bestehende Konstruktion installiert werden und fügt sich so harmonisch in die Architektur und Umgebung ein.

Avec le store plissé MELANO, on se croirait en vacances dans le Sud. Bien protégé, on peut profiter d'heures de détente dans la fraîcheur de l'ombre. Et s'il pleut, le tissu RESISTANT garantit un écoulement optimal de l'eau pour que le plaisir ne soit pas gâché.

Dans la variante TR4110, le store ASTANO (MELANO TP7010) peut aussi être installé sans support sur un bâtiment, dans une cour intérieure ou sur une construction existante et s'intègre ainsi harmonieusement à l'architecture et à son environnement.

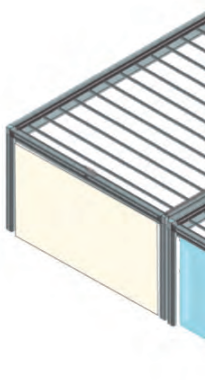



Im Gegensatz zur herkömmlichen Markisen rollt sich die MELANO-Beschattung nicht auf, sondern faltet sich beim Zurückziehen zusammen.

Contrairement aux stores classiques, l'ombrage MELANO ne s'enroule pas mais se replie lorsqu'on n'en a pas besoin.



Zusätzlicher Bewirtungsraum: Die maximal 5 auf 7 Meter grossen MELANO-Systeme lassen sich auch aneinanderreihen.
Salle de restaurant supplémentaire: les systèmes MELANO de maximum 5 m sur 7 m peuvent se succéder.

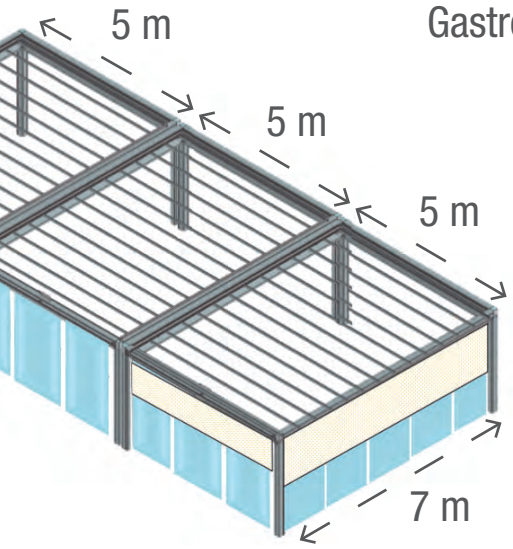

Gastro-Erlebnis im Freien
Aventure gastro à l'extérieur

Als vielseitige Sonnen- und Wetterschutzlösung ermöglicht das MELANO System eine wesentlich längere Saison in der Aussengastronomie.

Egal ob Hotelterrasse, Gartenrestaurant oder Strassencafe – die gewünschten Schattenzonen lassen sich auf Knopfdruck bequem und individuell einrichten. So verwandeln sich ungenutzte Aussenbereiche in kürzester Zeit in gewinnbringende Bewirtungsflächen.

En sa qualité de solution de protection polyvalente contre le soleil et les intempéries, le système MELANO permet de prolonger sensiblement la saison de la restauration extérieure.

Qu'il s'agisse de la terrasse d'un hôtel, d'un restaurant avec terrasse ou d'un café en rue, les zones d'ombre souhaitées se commandent sur simple pression d'un bouton. Les espaces extérieurs inexploités se transforment ainsi rapidement en surface commerciale lucrative.

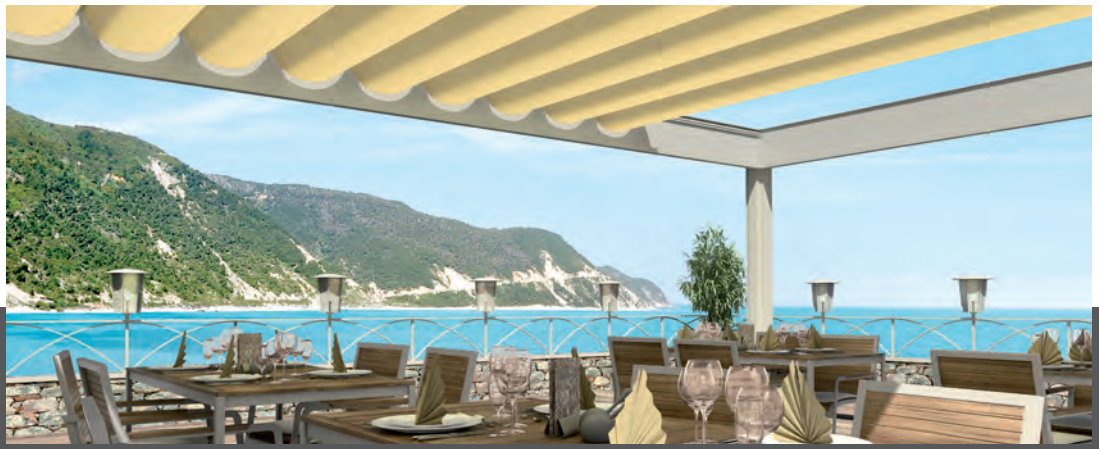

Aussengastraum mit südländischem Charme. Harmonisch kombinierte Tuch- und Gestellfarben unterstützen das gewünschte Ambiente.
Terrasse extérieure au charme méridional. Les coloris de toile et de structure harmonieusement assortis participent à l'ambiance choisie.

the swiss smoking ban solution

STOBAG
Premium Swiss Quality



MELANO TP7100 – multifunktioneller Sonnen- und Wetterschutz im gradlinigen, zeitlosen Design.
MELANO TP7100 – protection multifonction contre le soleil et les intempéries dans un design épuré intemporel.





Einzigartige Möglichkeiten
Possibilités uniques

Privatsphäre – Eine Senkrechtbeschattung mit SOLTIS- oder TWILIGHT Tuchgewebe schützt vor fremden Blicken und gewährt trotzdem Durchsicht nach draussen.

***Intimité** – Un store vertical équipé des toiles SOLTIS ou TWILIGHT protège contre les regards indésirables sans toutefois gêner la vue vers l'extérieur.*

Schutz – Dank regenbeständiger Dachbeschattung und optionalem Glas-Schiebesystem kann die MELANO TP7100 beinahe witterungs–unabhängig genutzt werden.

***Protection** – Grâce à l'ombrage en toiture résistant à la pluie et au système de vitrage coulissant, le MELANO TP7100 peut être utilisé sous presque toutes les conditions climatiques.*

Ambiente & Komfort – Die stimmungsvolle LED-Beleuchtung sorgt nach Einbruch der Dunkelheit für Gemütlichkeit und lässt sich, wie die Beschattungssysteme auch, bequem per Funkhandsender bedienen. Noch mehr Komfort bringen zusätzliche Optionen wie Schutzdach oder eine Steckdose für Elektrogeräte.

***Ambiance & confort** – L'éclairage LED d'ambiance donne une note chaleureuse après la tombée de la nuit et se commande facilement par émetteur manuel radio, comme les systèmes d'ombrage. Les options supplémentaires telles que l'auvent ou une prise pour les appareils électriques augmentent encore le confort.*



Perforierte SOLTIS & TWILIGHT-Gewebe sorgen für Durchblick.

Les tissus SOLTIS & TWILIGHT perforés assurent la transparence.

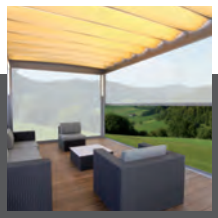

Windstabile Senkrechtmarkisen – für optimalen Sicht- und Blendschutz.

Stores verticaux stables au vent – pour une protection optimale contre les regards indiscrets et le soleil bas.

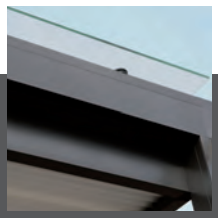

Das Schutzdach schützt das eingefahrene Tuchpaket zusätzlich.

Le toit est une protection supplémentaire, lorsque la toile est fermée.

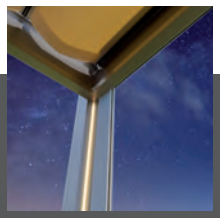

Gemütliche Stimmung dank LED-Beleuchtung.

Ambiance confortable grâce à l'éclairage LED.



Variable Schiebeverglasungen gegen Wind und Regen.
Vitrages coulissants variables contre le vent et la pluie.



Senkrechtbeschattungen bieten zugleich mehr Privatsphäre.
Les stores verticaux assurent en même temps une meilleure intimité.

Farben schaffen Emotionen
Les couleurs créatrices d'émotions



Schick und robust ist es, das leicht zu reinigende und wasserdichte Outdoor-Gewebe RESISTANT. In acht Farben erhältlich und mit edler Struktur versehen sorgt es bei der MELANO-Faltmarkise für optimalen UV-Schutz und einen rundum guten Eindruck.

In Zusammenspiel mit den verschiedenen Geweben (SOLTIS und TWILIGHT) der Senkrechtbeschattungen und hunderten von Gestellfarben lässt sich für jeden Geschmack die ideale Farbkombination finden.

Chic et robuste: le tissu extérieur RESISTANT facile à nettoyer et étanche. Disponible en huit couleurs et pourvu d'une structure perfectionnée, il confère aux stores plissées MELANO une protection optimale contre les UV et une esthétique raffinée.

Chacun trouvera sa combinaison de coloris idéale quel que soit ses goûts en jouant avec les différents tissus (SOLTIS et TWILIGHT) des stores verticaux et les centaines de coloris de structure.



Mit 16 Classic-, 12 Trend- und hunderten von Rainbow-Farben (RAL und NCS) steht bei der Wahl der Gestellfarbe ein Spektrum zur Verfügung, das keine Wünsche mehr offen lässt.

Vous disposez d'un large spectre de coloris – 16 dans la gamme Classic, 12 dans la gamme Trend et des centaines de nuances pour la gamme Rainbow (RAL et NCS).

Inspirierende Farbenvielfalt.
Choix de couleurs inspirant.

STOBAG
Premium Swiss Quality

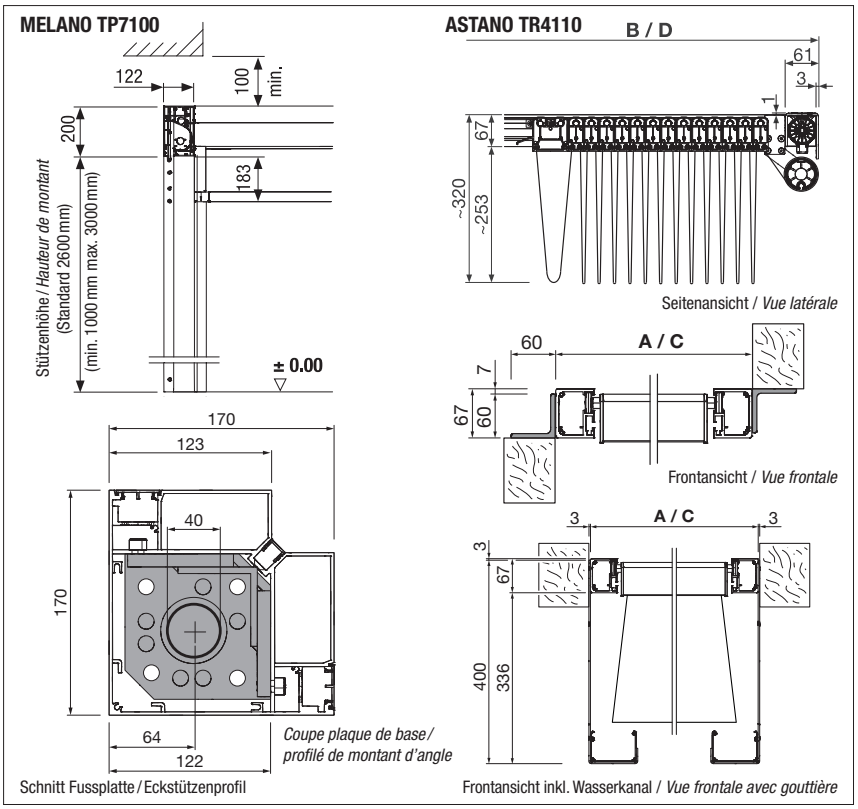





min. 200 cm max. 500 cm	min. 200 cm max. 700 cm
min. 100 cm max. 300 cm	0°

class 3
beaufort 6

EN 13561

I.S.L.A. CONCEPT

Die wichtigsten Vorteile

- **Edles, kubisches Design**
- **Modulares, robustes System**
- **Zahlreiche, komplett integrierte Optionen wie Seitenbeschattung, Schiebeverglasung, LED-Beleuchtung, Steckdose**
- **Kompatibel zum I.S.L.A. Konzept**
- **Grosse Dimensionen bis 35 m²**
- **Einsatz der Faltmarkise auch bei Regen**
- **Serienmässiger Elektroantrieb**
- **Umfangreiches Farbangebot**
- **Mit oder ohne Stützen erhältlich**
- **Profile und Gussteile pulverbeschichtet**
- **Einfache und zeitsparende Montage**

Les principaux avantages

- ***Design cubique raffiné***
- ***Système modulaire robuste***
- ***Nombreuses options parfaitement intégrées comme les stores verticaux, le vitrage coulissant, l'éclairage LED, les prises électriques***
- ***Compatible avec le concept I.S.L.A.***
- ***Grandes dimensions jusque 35 m²***
- ***Utilisation du store plissée aussi en cas de pluie***
- ***Commande électrique de série***
- ***Grand choix de couleurs***
- ***Avec ou sans support***
- ***Profils et pièces de fonderie thermo-laqués***
- ***Montage simple et rapide***

Ihr STOBAG Fachpartner berät Sie gerne – jetzt finden unter:
Votre partenaire spécialisé STOBAG vous conseille avec plaisir – vous le trouverez sous:
www.stobag.com

5 Jahre Years Ans Anni Garantie Warranty Garanzia *

STOBAG AG
STOBAG International
Pilatusring 1
5630 Muri
Switzerland

Phone +41 (0)56 675 48 00
Fax +41 (0)56 675 48 01
export@stobag.com
www.stobag.com

STOBAG AG
Verkaufsstelle
Deutschschweiz / Deutschland
Pilatusring 1
5630 Muri
Switzerland

Tel. +41 (0)56 675 42 00
Fax +41 (0)56 675 42 01
info@stobag.ch
www.stobag.ch

STOBAG SA
Point de vente
Suisse Romande / France
En Budron H / 18
1052 Le Mont-sur-Lausanne
Switzerland

Tél. +41 (0)21 651 42 90
Fax +41 (0)21 651 42 99
suisse-romande@stobag.ch
www.stobag.ch

STOBAG Österreich GmbH
Radlberger Hauptstrasse 100
3105 St. Pölten-Unterradlberg
Austria

Tel. +43 (0)2742 362 080
Fax +43 (0)2742 362 074
info@stobag.at
www.stobag.at

STOBAG Italia S.r.l.
Largo Perlar n. 12
37135 Verona
Italy

Tel. +39 045 620 00 66
Fax +39 045 620 00 82
info@stobag.it
www.stobag.it

STOBAG Benelux B.V.
Flevolaan 7, 1382 JX Weesp
Postbus 5253, 1380 GG Weesp
Netherlands

Tel. +31 (0)294 430 361
Fax +31 (0)294 430 678
sales@stobag.nl
www.stobag.nl

STOBAG do Brasil Ltda.
Rua Rafael Puchetti, 1.110
83020-330 São José dos Pinhais - PR
Brasil

Tel. +55 41 2105 9000
Fax +55 41 2105 9001
stobag@stobag.com.br
www.stobag.com.br

STOBAG North America Corp.
7401 Pacific Circle
Mississauga, Ontario L5T 2A4
Canada

Phone +1 905 564 6111
Fax +1 905 564 3512
info.northamerica@stobag.com
www.stobag.com

Art.# 253542 – 2016-05 – © STOBAG
Änderungen vorbehalten.
Sous réserve de changements.

Verkauf und Montage ausschliesslich über den Fachhandel.
Vente et installation exclusivement par l'intermédiaire de storistes spécialisés.

* Garantie-Registrierung erforderlich / *Enregistrement de la garantie nécessaire*

Hinweis: Je nach Land oder Region können technische Daten, Lieferumfang, Garantiebedingungen, Design und Verfügbarkeit von den Angaben in diesem Dokument abweichen.

Remarque: *selon le pays ou la région, les caractéristiques techniques, l'étendue de la livraison, les conditions de garantie, le design ainsi que la disponibilité peuvent différer des indications du présent document.*

STOBAG
Premium Swiss Quality