NEW





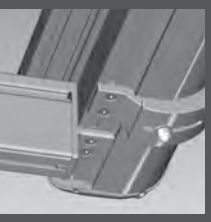

www.stobag.com

Sonnen- und Wetterschutzlösungen

Protections solaires et contre les intempéries



Jetzt neu mit Aufbaumodul PERGOLINO!
Désormais avec module de store PERGOLINO!



PERGOLINO I.S.L.A. Concept

Modulare Komplettlösung: Aluminium-Systemboden mit Wetterschutz

La solution modulaire complète: le plancher modulaire en aluminium avec protection contre les intempéries

Die grossflächige Terrassenmarkise PERGOLINO wird als weiteres Aufbaumodul für den Aluminium-Systemboden SB4700 lanciert.

Le grand store de terrasse PERGOLINO vient s'ajouter aux modules de store pour le plancher modulaire en aluminium SB4700.

PERGOLINO
P3000 / P3500

50 YEARS 1964 – 2014

STOBAG

Premium Swiss Quality

PERGOLINO P3000 / P3500

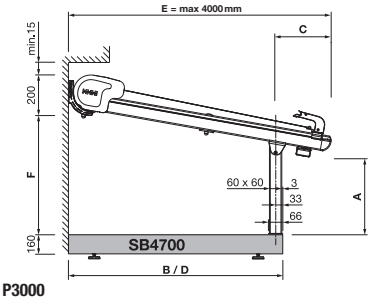

P3000
Seitenansicht mit Systemboden
Vue latérale avec plancher modulaire

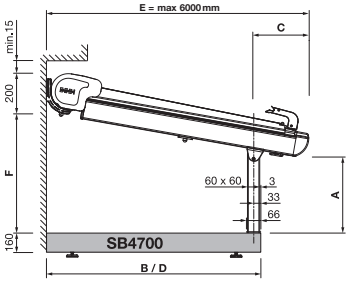

P3500
Seitenansicht mit Systemboden
Vue latérale avec plancher modulaire

min. 200 cm max. 700 cm	min. 200 cm max. 600 cm
0° – 35°	6° – 35°

class 3 beaufort 6 · CE EN 13561 · I.S.L.A. CONCEPT

Nach MELANO, BOXMOBIL, OMBRAMOBIL und TERRADO kann künftig auch das beliebte STOBAG Sonnen- und Wetterschutzsystem PERGOLINO mit dem modular erweiterbaren I.S.L.A. Aufbaumodul kombiniert werden.

Der witterungsbeständige Aluminium-Systemboden SB4700 in verblüffender Holzoptik bildet die robuste I.S.L.A.-Basis und lässt sich einfach und zeitsparend auf verschiedensten Untergründen installieren. Die PERGOLINO Frontstützen lassen sich nahtlos auf dem Rahmenprofil der selbsttragenden Aluminium-bodenkonstruktion SB4700 fixieren. Ausgestattet mit einem wasserfesten Tuch kann der PERGOLINO so auch bei erhöhter Windlast und Regen eingesetzt werden – privat wie in der Gastronomie.

Après le MELANO, le BOXMOBIL, l'OMBRAMOBIL et le TERRADO, le store PERGOLINO destiné à la protection solaire et contre les intempéries pourra également être combiné avec le module de base I.S.L.A.

Le plancher modulaire résistant aux intempéries SB4700 en aluminium à effet surprenant de lattes de bois constitue la base robuste du concept I.S.L.A. et s'installe facilement et rapidement sur les sols les plus divers. Les montants frontaux du PERGOLINO se fixent sur le profilé du cadre du plancher en aluminium autoportant SB4700. Equipé d'une toile imperméable, le PERGOLINO peut aussi être utilisé sous un vent soutenu et sous la pluie – pour les particuliers et le secteur de la restauration.



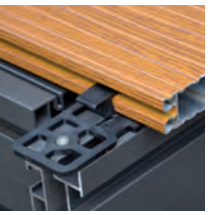

Die wichtigsten Vorteile

- **Modulares Sonnen- und Wetterschutzsystem**
- **Selbsttragender Aluminium-Systemboden**
- **Verschiedene Holzdekor-Varianten aus hochwertigem, langlebigem Aluminium**
- **Zeitsparende Montage**
- **Grosse Nutzungsfläche**
- **Einsatz bei Regen bereits ab 6° Neigung möglich**
- **Tuch in jeder Position straff gespannt**
- **Durchgehender Schutz ohne Lichtspalt**
- **Dank stufenloser Positionierung der Führungsschienen und Stützen kompatibel zu allen Gebäudetypen**

Les principaux avantages

- ***Système de protection modulaire contre le soleil et les intempéries***
- ***Plancher modulaire autoportant en aluminium***
- ***Plusieurs coloris imitation bois en aluminium de qualité et durable***
- ***Montage rapide***
- ***Grande surface utile***
- ***Possibilité d'utilisation sous la pluie dès une inclinaison de 6°***
- ***Toile tendue dans toutes les positions***
- ***Protection complète sans le moindre interstice de lumière***
- ***Compatible avec tous les types de bâtiment grâce au positionnement en continu des coulisses et des montants***



Mehr Informationen zum PERGOLINO und dem I.S.L.A Concept erhalten Sie in den separaten Prospekten unter **www.stobag.com**

Vous trouverez de plus amples informations sur PERGOLINO et le concept I.S.L.A dans les prospectus séparés disponibles sous ***www.stobag.com***

5 Jahre Years Ans Anni Garantie Warranty Garanzia *

STOBAG AG
STOBAG International
Pilatusring 1
CH-5630 Muri

Phone +41 (0)56 675 48 00
Fax +41 (0)56 675 48 01
export@stobag.com
www.stobag.com

STOBAG AG
STOBAG Schweiz
Pilatusring 1
CH-5630 Muri

Tel. +41 (0)56 675 42 00
Fax +41 (0)56 675 42 01
info@stobag.ch
www.stobag.ch

STOBAG SA
STOBAG Suisse
En Budron H / 18
CH-1052 Le Mont-sur-Lausanne

Tél. +41 (0)21 651 42 90
Fax +41 (0)21 651 42 99
suisse-romande@stobag.ch
www.stobag.ch

STOBAG Österreich GmbH
Radlberger Hauptstrasse 100
A-3105 St. Pölten-Unterradlberg

Tel. +43 (0)2742 362 080
Fax +43 (0)2742 362 074
info@stobag.at
www.stobag.at

STOBAG Italia S.r.l.
Largo Perlar n. 12
I-37035 Verona

Tel. +39 045 620 00 66
Fax +39 045 620 00 82
info@stobag.it
www.stobag.it

STOBAG Benelux B.V.
Flevolaan 7, 1382 JX Weesp
Postbus 5253, 1380 GG Weesp
Nederland

Tel. +31 (0)294 430 361
Fax +31 (0)294 430 678
sales@stobag.nl
www.stobag.nl

STOBAG do Brasil Ltda.
Rua Rafael Puchetti, 1.110
BR-83020-330 São José dos Pinhais - PR

Tel. +55 41 2105 9000
Fax +55 41 2105 9001
stobag@stobag.com.br
www.stobag.com.br

STOBAG North America Corp.
7401 Pacific Circle
Mississauga, Ontario L5T 2A4, Canada

Phone +1 905 564 6111
Fax +1 905 564 3512
northamerica@stobag.com
www.stobag.com

Your local STOBAG Business Partner:
www.stobag.com

* Garantie-Registrierung erforderlich / *Enregistrement de la garantie nécessaire*

Hinweis: Je nach Land oder Region können technische Daten, Lieferumfang, Garantiebedingungen, Design und Verfügbarkeit von den Angaben in diesem Dokument abweichen.

Remarque: *selon le pays ou la région, les caractéristiques techniques, l'étendue de la livraison, les conditions de garantie, le design ainsi que la disponibilité peuvent différer des indications du présent document.*

Verkauf und Montage ausschliesslich über den Fachhandel.
Vente et installation exclusivement par l'intermédiaire de storistes spécialisés.

50 YEARS 1964 – 2014

STOBAG Premium Swiss Quality

Art.# 255274 – 2015-03 – © STOBAG
Änderungen vorbehalten.
Sous réserve de changements.