

www.stobag.com

Sonnen- und Wetterschutzlösungen

Protections solaires et contre les intempéries



Jetzt neu mit Wandanschluss!
Désormais avec raccord mural!



MELANO

Multifunktionelle Faltmarkise – auch für grosse Flächen

Pergola plissée multifonctions – également en grandes dimensions

Die modulare MELANO Faltmarkise bietet bestens geschützten Aussenraum. Dank perfekt integrierbaren Komfortoptionen wird dieses formschöne Wetterschutzsystem zum Highlight auf der Terrasse.

La pergola plissée modulaire MELANO crée une pièce extérieure parfaitement protégée. Grâce aux options de confort entièrement intégrables, ce système élégant de protection contre les intempéries devient un attrait incontestable de la terrasse.

MELANO TP7100

STOBAG
Premium Swiss Quality

MELANO TP7100

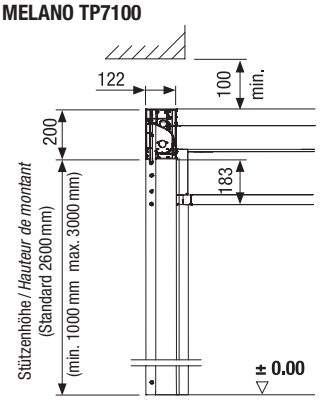

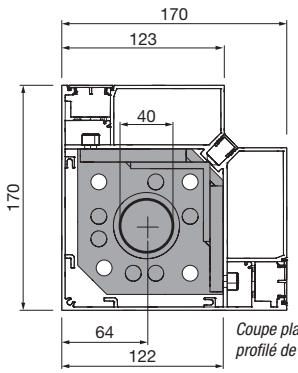

Schnitt Fussplatte / Eckstützenprofil

Coupe plaque de base / profilé de montant d'angle

min. 200 cm max. 500 cm	min. 200 cm max. 700 cm
0°	0°
	min. 100 cm max. 300 cm

class 3 beaufort 6

EN 13561

I.S.L.A. CONCEPT





Die MELANO Faltmarkise verbreitet ein mediterranes Flair und erinnert an Ferien im Süden. Gut geschützt verbringt man erholsame Stunden im kühlen Schatten. Bei Regen sorgt das robuste RESISTANT Gewebe für einen optimalen Wasserablauf. Komfortoptionen wie Schiebeverglasungen oder die stimmungsvolle LED-Beleuchtung erweitern den ungetrübten Freizeitgenuss.

Dank der neuen Wandanschlussoption fügt sich die MELANO-Faltmarkise mit ihrem kubischen Design harmonisch der Gebäudehülle an. Mit nur zwei Frontstützen ausgestattet entstehen somit grossflächige, vor Sonne und Regen geschützte Bereiche. Die robuste Aluminiumkonstruktion kann farblich optimal auf das Tuchgewebe und die Fassade abgestimmt werden.

D'inspiration méditerranéenne, la pergola plissée MELANO évoque les vacances dans le Sud et permet de passer des heures de détente bien à l'abri de l'ombre rafraîchissante qu'elle dispense. En cas de pluie, le tissu robuste RESISTANT assure un écoulement optimal de l'eau et les options de confort telles que le vitrage coulissant ou l'éclairage d'ambiance LED étendent ses possibilités d'utilisation.

Grâce à la nouvelle option de raccord mural, la pergola plissée MELANO s'harmonise au bâtiment avec son design cubique. Pourvue de seulement deux montants frontaux, elle offre de grands espaces protégés du soleil et de la pluie. La couleur de la construction robuste en aluminium peut être assortie au tissu de la toile et à la façade.

Die wichtigsten Vorteile

- **Modulares, robustes System**
- **Montage an Wand, Decke oder freistehend möglich**
- **Integrierbare Optionen wie Seitenbeschattung, Schiebeverglasung, LED-Beleuchtung, Steckdose**
- **Grosse Dimensionen bis 35 m²**
- **Kompatibel zum I.S.L.A. Konzept**
- **Regenschutz bei 0° Neigung**
- **Entwässerung in Stützen integriert**
- **Serienmässiger Elektroantrieb**
- **Umfangreiches Farbangebot**
- **Korrosionsbeständige Konstruktion**
- **Einfache und zeitsparende Montage**

Les principaux avantages

- ***Système robuste modulaire***
- ***Possibilité de montage mural, sous dalle ou autoportant***
- ***Options intégrables telles que store latéral, vitrage coulissant, éclairage LED, prise***
- ***Grandes dimensions jusqu'à 35 m²***
- ***Compatible avec le concept I.S.L.A.***
- ***Protection contre la pluie avec une inclinaison de 0°***
- ***Ecoulement de l'eau intégré dans les supports***
- ***Commande électrique de série***
- ***Grand choix de couleurs***
- ***Construction résistant à la corrosion***
- ***Montage simple et rapide***



Mehr Informationen zur MELANO TP7100 erhalten Sie im separaten Prospekt.

Vous recevrez des informations plus détaillées sur MELANO TP7100 dans un prospectus séparé.

5 Jahre Years Ans Anni Garantie Warranty Garanzia *

STOBAG AG
STOBAG International
Pilatusring 1
5630 Muri
Switzerland

Phone +41 (0)56 675 48 00
Fax +41 (0)56 675 48 01
export@stobag.com
www.stobag.com

STOBAG AG
Verkaufsstelle
Deutschschweiz / Deutschland
Pilatusring 1
5630 Muri
Switzerland

Tel. +41 (0)56 675 42 00
Fax +41 (0)56 675 42 01
info@stobag.ch
www.stobag.ch

STOBAG SA
Point de vente
Suisse Romande / France
En Budron H / 18
1052 Le Mont-sur-Lausanne
Switzerland

Tél. +41 (0)21 651 42 90
Fax +41 (0)21 651 42 99
suisse-romande@stobag.ch
www.stobag.ch

STOBAG Österreich GmbH
Radlberger Hauptstrasse 100
3105 St. Pölten-Unterradlberg
Austria

Tel. +43 (0)2742 362 080
Fax +43 (0)2742 362 074
info@stobag.at
www.stobag.at

STOBAG Italia S.r.l.
Largo Perlar n. 12
37135 Verona
Italy

Tel. +39 045 620 00 66
Fax +39 045 620 00 82
info@stobag.it
www.stobag.it

STOBAG Benelux B.V.
Flevolaan 7, 1382 JX Weesp
Postbus 5253, 1380 GG Weesp
Netherlands

Tel. +31 (0)294 430 361
Fax +31 (0)294 430 678
sales@stobag.nl
www.stobag.nl

STOBAG do Brasil Ltda.
Rua Rafael Puchetti, 1.110
83020-330 São José dos Pinhais - PR
Brasil

Tel. +55 41 2105 9000
Fax +55 41 2105 9001
stobag@stobag.com.br
www.stobag.com.br

STOBAG North America Corp.
7401 Pacific Circle
Mississauga, Ontario L5T 2A4
Canada

Phone +1 905 564 6111
Fax +1 905 564 3512
info.northamerica@stobag.com
www.stobag.com

Art.# 255191 – 2016-05 – © STOBAG

Änderungen vorbehalten.
Sous réserve de changements.

Verkauf und Montage ausschliesslich über den Fachhandel.
Vente et installation exclusivement par l'intermédiaire de storistes spécialisés.

* Garantie-Registrierung erforderlich / *Enregistrement de la garantie nécessaire*

Hinweis: Je nach Land oder Region können technische Daten, Lieferumfang, Garantiebedingungen, Design und Verfügbarkeit von den Angaben in diesem Dokument abweichen.

Remarque: *selon le pays ou la région, les caractéristiques techniques, l'étendue de la livraison, les conditions de garantie, le design ainsi que la disponibilité peuvent différer des indications du présent document.*

STOBAG
Premium Swiss Quality